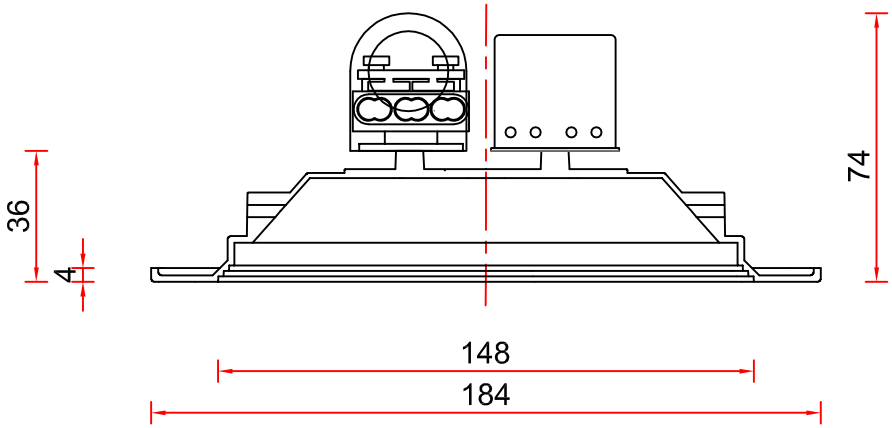

SIDE VIEW

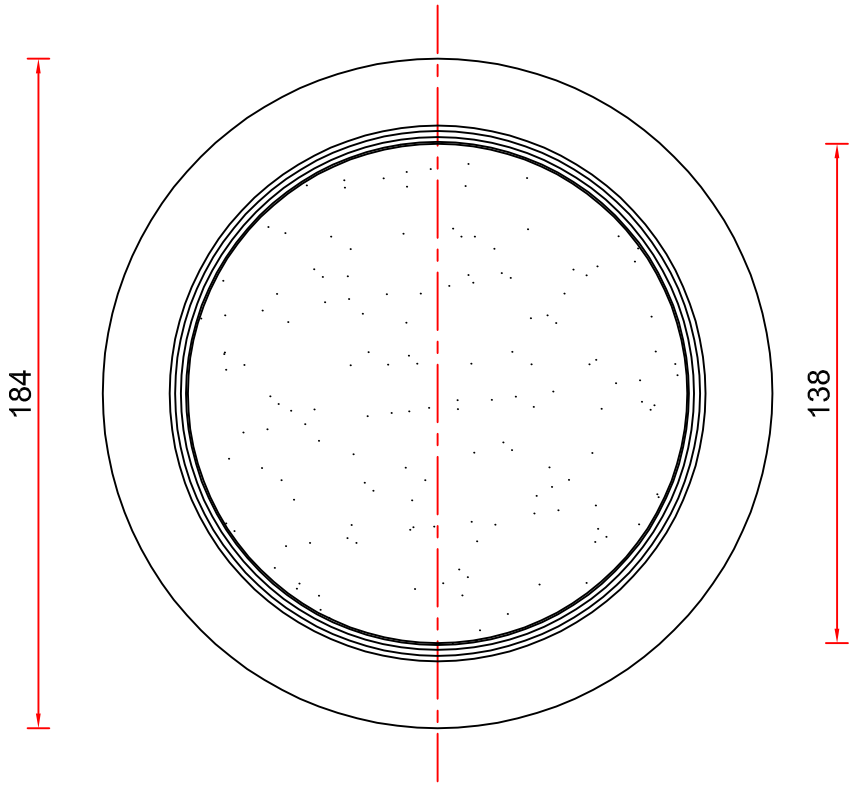

FRONT VIEW

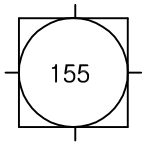

타공 SIZE

품 번	품 명	재 질 및 규 격	수 량	비 고
6	COVER	광확산	1	
5	CONVERTER	정전류방식 컨버터	1	
4	HEATSINK	AL.DIE-CASTING	1	
3	LAMP	LED 모듈	1	
2	FINISH	정전분체도장	1	백 색
1	BODY	AL.DIE-CASTING	1	

(주)파트너 Partner co., Ltd.
TEL : 032)553-2140(代)
FAX : 032)553-2144

품 명	LED 다운라이트 6"	규 격	10W,12W,15W,20W	DRAWING BY	CHECKED BY	APPROVED BY	SCALE BY N/S	UNIT m/m